Farbfernseh Serviceanleitung.
Colour television service manual.
Istruzioni tecniche per televisori a colori.
Televisión en color breves instrucciones para servicio técnico.

LOEWE.

LOEW-01360

Zur Beachtung

Diese Geräte sind über den Wandler-Trafo vom Netz getrennt. Bei Service-Arbeiten an der Primärseite dieses Trafos ist ein Trenn-Trafo erforderlich.

Bauteile mit diesem Zeichen ⚠, sind Sicherheitsbauteile und sollten nur durch Originalteile ersetzt werden.

Achtung!

Nur unter Verwendung der von unseren Service-Stellen gelieferten Ersatzteile, wird die Funktion und Betriebssicherheit unserer Geräte gewährleistet. Die Lieferung von positionsgebundenen Ausweichteilen behalten wir uns vor.

Attention

These television sets are isolated from the electric power mains by the power transformer. An additional isolation transformer is necessary for servicing work on the primary side of the power transformer.

Components bearing this symbol ⚠ are safety components and should only replaced by genuine parts.

Important!

Proper function and reliability of our sets is only ensured if the spare parts supplied by our service stations are used. We reserve the right to supply alternative item-linked parts.

Attenzione

Questi apparecchi sono separati dalla rete tramite il trasformatore convertitore. Per i lavori di manutenzione alla parte primaria di questo trasformatore occorre un trasformatore di separazione.

Componenti con il simbolo ⚠ sono di sicurezza e devono esse sostituiti solo con pezzi originali.

Attenzione!

Solo impiegando i ricambi forniti dai nostri punti di assistenza, é garantito il funzionamento e la sicurezza d'esercizio dei nostri apparecchi. Ci riserviamo la fomitura di pezzi di ripiego legati a determinate posizioni.

Atención

Este aparato esta separado de la red de alimentación por medio des transtormador-convertidor. Se necesita un transformador de separación al hacer trabajos de servicio técnico en el primario de este transformador.

Los componentes con este signo ⚠, son componentes de seguridad y deberán reemplazarse únicamente por piezas originales.

Atenclón!

La función y seguridad de servicio de nuestros equipos se garantiza exclusivamente al utilizarse piezas de repuesto suministradas por nuestro servicio-técnico. Nos reservamos el derecho de suministrar piezas equivalentes para determinadas posiciones.

Liefermöglichkeit und Änderungen vorbehalten!

Subject to availability and modification!

Con riserva di disponibilità e di modifiche!

Reservas en las posibilidades de entrega y modificaciones.

Calida M 55 VT	**Art.-Nr. 55436 / C 8900**
Calida M 55 SAT	**Art.-Nr. 55443 / C 8900**
Calida M 55 H	**Art.-Nr. 55440 / C 8920**
Calida M 55 L	**Art.-Nr. 55437 / C 8910**

Loewe Opta GmbH
96305 Kronach • Postfach 1554
96317 Kronach • Industriestraße 11
Telefon (0 92 61) 99-0 • Telex 642620
Telefax (0 92 61) 99-730
Bildschirmtext* 50705 # (Info)
* 50705990 # (ET-Best.)

Änderungen vorbehalten
Subject to modification / Con riserva di modifiche / Salvo modificationes

Ausgabe / edition / edizione / edición

230-90318.925

01-03-97

Liste zum Bauteillageplan
Component location guide
Guida sulla ubicazione dei componenti
Guia para la ubicacion de componentes

C01	C 2	C305	E 5	C606	A 2	D701	G 4	L504	B 3	Q902	B 1	R79	C 1	R260	C 5	R601	B 4	RA52	A 3
C02	C 2	C306	E 4	C607	A 2	D702	F 5	L520	A 3	Q903	A 1	R80	C 1	R301	B 4	R602	C 3	RA53	A 3
C03	C 2	C307	C 2	C608	A 2	D703	F 5	L601	B 1	R01	C 2	R81	A 3	R302	D 4	R603	A 3	RA54	C 4
C04	C 2	C308	E 5	C609	A 2	D704	E 5	L602	B 1	R02	D 1	R82	D 1	R303	E 4	R604	A 2	RA55	C 4
C06	D 2	C309	F 4	C610	A 2	D705	D 5	L801	F 1	R03	D 1	R83	C 1	R304	E 5	R605	A 2	RA57	B 2
C07	D 2	C310	F 4	C611	B 1	D706	E 5	L803	G 3	R04	C 2	R84	C 3	R305	F 4	R606	A 2	RA58	C 2
C08	C 2	C312	E 4	C612	B 1	D801	F 2	L804	G 3	R05	D 1	R85	F 1	R306	F 5	R607	A 2	RA60	C 2
C09	C 2	C313	E 4	C613	A 2	D802	G 2	L805	F 3	R06	D 1	R86	F 1	R307	E 4	R608	A 2	RA63	B 3
C12	C 2	C314	E 4	C624	A 2	D803	G 3	L806	D 3	R07	D 1	R87	G 1	R308	F 4	R609	A 2	RA64	B 4
C13	C 3	C315	F 4	C702	G 4	D805	G 2	L807	E 3	R08	D 1	R89	F 1	R309	E 4	R611	B 1	RA66	B 4
C14	C 3	C401	B 4	C703	G 4	D806	F 3	L808	E 4	R09	C 1	R90	F 1	R310	E 4	R612	B 1	RA67	B 4
C16	A 3	C402	B 5	C704	G 5	D807	F 3	L809	E 2	R10	C 1	R91	D 1	R311	E 4	R613	A 2	RA68	A 3
C18	A 3	C403	A 5	C705	E 5	D808	F 3	L810	F 3	R11	C 1	R92	C 1	R312	E 4	R701	G 5	RA69	B 3
C19	B 3	C404	B 4	C706	E 5	D810	E 2	L901	B 1	R12	C 1	R93	B 2	R313	E 4	R702	G 5	RA70	B 3
C20	A 3	C405	C 4	C707	E 5	D811	D 2	LD01	G 1	R13	D 1	R94	B 2	R316	E 4	R703	G 5	RA101	B 4
C25	F 1	C406	B 4	C708	E 5	D812	D 2	P201	C 5	R14	C 2	R95	D 1	R317	E 4	R704	G 5	RA102	B 4
C26	F 1	C407	E 5	C709	F 5	D813	E 3	P502	D 4	R15	C 2	R96	B 2	R401	B 4	R705	E 5	RA201	D 4
C28	C 2	C408	F 4	C710	F 5	D814	D 3	P504	D 5	R16	C 1	R98	A 3	R402	A 5	R706	D 5	RL801	E 2
C29	A 3	C409	F 4	C711	E 5	D815	D 3	P505	C 1	R17	C 2	R99	C 3	R403	A 5	R710	G 4	SG901	A 1
C30	C 2	C410	B 5	C712	E 5	D816	E 4	P506	D 4	R18	C 1	R100	B 4	R404	B 5	R801	G 2	SW01	D 1
C50	C 2	C412	F 4	C801	G 2	D817	E 4	P601	A 2	R19	C 2	R101	A 4	R405	B 4	R802	G 2	SW02	E 1
C101	A 4	C413	F 4	C802	F 2	D841	E 2	P602	A 2	R20	C 1	R102	B 5	R406	B 4	R803	G 2	SW03	E 1
C102	A 4	C414	G 3	C804	F 2	F801A	G 1	P701	G 4	R21	C 2	R104	B 4	R407	B 5	R804	G 2	SW04	E 1
C103	A 5	C430	B 4	C805	G 2	F801B	G 1	P803	G 3	R22	C 2	R105	B 4	R408	B 5	R805	G 3	SW05	E 1
C104	A 5	C501	B 4	C806	G 2	FR601	C 1	P804	G 3	R23	C 1	R106	B 5	R409	B 5	R806	F 3	SW301	E 5
C105	A 5	C502	B 3	C807	F 2	FR701	F 4	P901	A 2	R24	C 2	R107	B 5	R410	B 4	R807	F 3	SW801	G 1
C106	A 5	C503	B 3	C808	F 2	FR702	G 5	P902	B 1	R25	C 1	R108	C 3	R411	B 5	R808	E 3	T401	G 4
C107	A 5	C504	B 4	C809	G 2	FR703	E 5	P903	B 2	R26	D 2	R109	B 4	R412	F 4	R809	F 2	T701	F 5
C108	B 4	C505	B 3	C810	G 3	FR704	E 5	P01A	B 1	R27	C 1	R110	C 3	R413	G 4	R810	E 2	T801	E 2
C109	B 4	C506	B 3	C811	F 3	FR705	E 5	P02A	C 2	R28	D 2	R111	C 4	R414	F 4	R811	E 2	T802	E 1
C110	B 4	C507	B 4	C812	F 3	FR801	D 2	P204A	B 3	R29	C 2	R112	B 3	R416	G 4	R812	F 3	TH801	F 1
C111	B 4	C508	B 4	C813	F 3	FR802	D 2	P401A	F 4	R30	C 2	R115	A 4	R417	G 4	R813	F 4	TH802	G 1
C112	B 4	C509	B 4	C814	G 3	FR803	D 3	P401B	F 4	R31	C 2	R116	A 4	R418	F 4	R815	E 3	TU01	A 5
C113	B 4	C510	B 4	C816	G 2	FR804	D 3	P401C	F 4	R32	C 2	R117	B 4	R500	B 3	R816	D 3	VL101	B 3
C114	B 4	C511	B 4	C818	E 1	H/P	C 1	P401D	F 4	R35	C 2	R118	B 4	R501	B 4	R817	D 3	VR101	B 4
C115	C 4	C512	B 4	C819	E 1	IC01	D 1	P801A	G 1	R36	B 2	R119	B 5	R502	B 4	R818	E 3	VR102	C 3
C116	C 3	C513	B 3	C820	E 2	IC02	B 2	P801B	G 2	R37	C 3	R120	B 5	R503	B 3	R819	E 3	VR302	E 4
C119	B 4	C514	A 3	C821	D 3	IC03	C 2	P802-1	F 1	R38	C 3	R121	C 5	R504	B 3	R820	D 3	VR401	B 5
C120	B 4	C515	A 4	C823	D 3	IC04	A 3	P802A	E 1	R39	D 2	R130	A 5	R505	B 3	R821	D 3	VR801	E 3
C121	C 4	C516	A 4	C824	D 3	IC201	D 5	P8028	F 1	R40	D 2	R131	A 5	R506	B 3	R822	E 4	VR901	A 1
C125	A 5	C517	B 4	C826	E 2	IC202	D 4	PA01	F 1	R41	D 2	R132	A 5	R507	C 3	R824	D 3	VR902	A 1
C126	C 5	C518	A 4	C827	E 2	IC301	E 4	Q02	G 1	R42	D 1	R133	A 5	R508	C 3	R828	G 3	VR903	A 1
C130	A 5	C519	A 4	C828	D 3	IC401	E 5	Q03	G 1	R43	B 4	R150	D 1	R509	B 4	R850	E 2	VR904	A 1
C150	B 4	C520	C 4	C829	D 2	IC501	B 4	Q04	C 2	R44	D 2	R151	F 1	R510	B 4	R901	A 1	VR905	A 2
C160	A 3	C521	C 4	C830	E 3	IC502	A 4	Q05	D 1	R45	C 2	R152	F 1	R511	C 3	R902	B 1	X01	C 2
C201	D 5	C522	A 4	C831	D 3	IC503	A 3	Q06	D 1	R46	C 2	R170	E 1	R512	B 3	R903	A 2	X501	B 4
C202	D 5	C523	A 4	C832	D 2	IC504	B 4	Q07	D 1	R47	B 3	R201	D 5	R513	B 3	R907	A 1	Z101	B 4
C203	C 5	C524	A 4	C834	D 3	IC505	B 2	Q08	D 1	R48	B 3	R202	D 4	R514	B 3	R908	A 1	Z102	B 4
C204	C 5	C525	A 4	C835	E 3	IC506	B 3	Q101	B 5	R49	D 2	R203	D 5	R515	B 4	R909	A 2	Z103	A 4
C205	D 5	C526	A 4	C836	E 4	IC601	A 2	Q102	C 3	R50	C 2	R204	D 5	R516	A 4	R910	A 1	Z104	A 4
C206	D 5	C527	A 4	C837	F 4	IC801	G 3	Q103	C 5	R51	D 2	R205	D 5	R517	B 4	R911	B 1	Z501	B 3
C207	D 5	C528	A 4	C838	D 3	IC802	E 1	Q104	B 5	R52	C 3	R206	D 5	R519	A 3	R912	A 1	Z502	B 3
C208	D 5	C529	A 3	C839	E 4	IC803	E 3	Q105	B 5	R53	B 3	R207	D 5	R522	A 3	R913	A 1	Z503	B 3
C209	B 4	C530	A 3	C841	E 1	IC804	E 4	Q201	D 5	R54	D 2	R208	D 5	R523	B 2	R914	B 1	Z504	B 3
C210	D 5	C531	A 3	C842	E 2	IC805	C 3	Q202	C 5	R55	C 2	R209	D 4	R524	B 2	R915	A 1	ZD01	C 2
C211	D 5	C532	A 3	C843	E 2	IC806	D 3	Q204	C 5	R56	C 2	R210	D 5	R525	B 2	R916	B 1	ZD02	C 2
C212	D 5	C533	B 3	C844	E 1	JA201	C 5	Q205	D 4	R58	B 3	R211	D 5	R526	B 2	R917	B 1	ZD03	D 1
C213	D 5	C534	B 3	C901	A 1	L01	E 1	Q206	D 4	R59	C 3	R212	D 5	R527	B 2	R918	B 1	ZD04	D 1
C214	D 5	C535	B 3	C902	B 1	L02	C 2	Q301	E 4	R60	D 1	R215	C 4	R528	B 2	R919	B 1	ZD05	A 3
C215	D 5	C536	B 3	C903	A 2	L03	C 2	Q401	F 4	R61	D 1	R216	B 5	R529	C 4	R920	A 1	ZD06	A 3
C216	D 5	C537	B 3	C904	B 1	L101	A 5	Q402	G 4	R62	A 3	R217	B 5	R530	C 4	R921	A 1	ZD07	A 3
C217	D 5	C538	B 2	C905	A 1	L102	A 4	Q450	E 4	R63	C 1	R218	B 5	R531	C 4	R922	B 1	ZD101	A 4
C218	D 5	C539	B 2	D01	D 1	L104	A 5	Q501	B 3	R64	C 3	R219	B 5	R532	C 4	R923	A 2	ZD102	A 4
C219	C 5	C540	B 2	D51	D 3	L105	B 5	Q502	C 3	R65	D 1	R220	C 5	R533	C 4	RA01	C 2	ZD401	B 5
C220	D 5	C541	B 2	D52	D 2	L106	B 5	Q503	C 3	R66	C 3	R221	D 4	R534	C 4	RA02	C 2	ZD502	A 4
C221	C 5	C542	C 5	D101	C 4	L107	A 5	Q504	C 4	R67	D 1	R222	D 4	R535	C 4	RA07	D 2	ZD503	C 4
C222	D 4	C543	C 5	D103	B 4	L202	C 5	Q505	C 4	R68	C 3	R223	D 4	R536	C 4	RA12	B 5	ZD701	F 5
C223	C 5	C544	C 5	D104	B 4	L203	C 5	Q506	C 4	R69	D 1	R224	C 5	R537	C 4	RA23	B 3	ZD702	E 5
C224	C 5	C545	B 3	D130	A 5	L204	C 5	Q507	C 4	R70	D 1	R225	C 5	R538	C 4	RA26	B 3	ZD801	F 3
C225	D 4	C546	C 4	D301	E 5	L205	C 5	Q601	A 3	R71	D 1	R227	C 5	R539	B 2	RA32	C 3	ZD802	E 3
C228	D 4	C550	B 3	D403	F 4	L206	A 5	Q801	F 3	R72	D 1	R228	B 5	R540	B 2	RA41	D 5	ZD803	D 3
C229	D 4	C560	B 4	D501	D 3	L207	B 5	Q802	E 2	R73	D 1	R240	B 5	R541	B 2	RA46	A 3		
C240	C 5	C601	C 3	D521	B 3	L401	G 4	Q803	D 2	R74	C 1	R241	B 5	R542	B 2	RA47	D 5		
C301	B 4	C602	A 3	D522	B 3	L402	F 4	Q804	E 3	R75	C 1	R250	C 5	R543	B 3	RA48	A 3		
C302	B 4	C603	A 3	D523	B 3	L501	B 3	Q805	D 3	R76	C 1	R256	D 4	R544	C 4	RA49	A 3		
C303	E 4	C604	A 2	D601	A 2	L502	C 4	Q806	E 3	R77	C 1	R258	B 5	R545	C 5	RA50	A 3		
C304	E 4	C605	B 2	D602	A 2	L503	B 3	Q901	A 1	R78	C 1	R259	B 5	R550	B 3	RA51	A 3		

Demontageanleitung

Abnehmen der Rückwand

Drehen Sie die sechs Schrauben auf der Geräterückseite heraus, und nehmen Sie die Rückwand vorsichtig nach hinten ab

Herausnehmen des Hauptchassis

Fassen Sie das Hauptchassis an beiden Seiten, und ziehen Sie es vorsichtig heraus.

Ausbau der Lautsprechergruppe

1. Lösen Sie den Steckverbinder P602 zwischen Lautsprecher und Hauptchassis.
2. Entfernen Sie die acht (8) Schrauben, mit denen der Lautsprecher an der Schallwand befestigt ist.

Herausnehmen der VT-Platine

Fassen Sie die Videotextplatine in der Mitte, und ziehen Sie sie nach oben aus dem Chassis heraus.

Ausbau der Bildröhre

1. Ziehen Sie die Bildrohrplatte vom Bildrohr ab.
2. Legen Sie das Gerät mit der Gehäusefront auf eine welche Unterlage.
3. Entfernen Sie die vier Schrauben, mit denen die Röhre an der Gehäusefront befestigt ist.
4. Heben Sie die Bildröhre vorsichtig aus dem Gehäuse heraus.

Vorsicht bei der Handhabung der Bildröhre!

Wegen des hohen Vakuums und der großen Oberfläche erfordert die Handhabung der Bildröhre höchste Sorgfalt. Fassen Sie die Bildröhre beim Heben stets nur am Bildschirmrand an, jedoch niemals am Röhrenhals! Achten Sie außerdem darauf, daß die Röhre weder verkratzt noch übermäßigem Druck ausgesetzt wird. Im Falle eines Glasbruches kann es zu einer Implosion mit Personen- oder und Sachschäden kommen.

Disassembly instructions

Rear panel removal

Remove 6 screw residing on the rear panel and carefully separate the rear panel from the cabinet.

Main chassis removal

Grasp both sides of the main chassis and pull it backward smoothly.

Speaker assy removal

1. Remove P602 connector between the speaker and the main chassis.
2. Remove 8 screws holding speaker to the front cabinet.

TXT board removal

Grasp the centre area of the TXT board and then pull it up.

CRT removal

1. Pull out the CRT board from the CRT neck.
2. Place the front cabinet on soft material.
3. Remove 4 nuts securing the picture mounting bracket to the front cabinet.
4. Carefully separate CRT from the front cabinet.

Picture tube handling caution!

Due to high vacuum and large surface area of picture tube, great care must be exercised when handling picture tube. Always lift picture tube by grasping it firmly around faceplate. Never lift tube by its neck! The picture tube must not be scratched or subjected to excessive pressure as fracture of glass may result in an implosion of considerable violence which can cause personal injury or property damage.

Istruzioni di smontaggio

Rimozione del mobile posteriore

Togliere le 6 viti che fissano il mobile posteriore e separare accuratamente il mobile posteriore dal mobile anteriore.

Rimozione del telaio principale

Affermare il telaio principale sui due lati ed estrarlo delicatamente verso il retro.

Rimozione del gruppo altoparlanti

1. Estrarre il connettore P602 fra gli altoparlanti e il telaio principale.
2. Togliere le 8 viti che fissano gli altoparlanti al mobile anteriore.

Rimozione della scheda TXT

Afferrare la parte centrale della scheda ed estrarla.

Rimozione del cinescopio CRT

1. Estrarre la scheda CRT dal collo del cinescopio.
2. Appoggiare il mobile anteriore su materiale morbido in modo da non danneggiare la superficie anteriore o i pulsanti di comando,
3. Togliere i 4 dadi che fissano le alette del cinescopio al mobile anteriore.
4. Separare accuratamente il cinescopio dal mobile anteriore.

Precauzioni nel maneggiare!

Si faccia attenzione che, a causa del vuoto spinto all'interno del cinescopio e della superficie anteriore molto estesa, occorre maneggiare il cinescopio con molta cautela. Si sollevi il cinescopio prendendolo sempre fermamente in torno alla superficie frontale. Non sollevare mai il cinescopio prendendolo dal collo! Non si deve mal graffiare nè sottoporre ad eccessiva pressione il cinescopio. Una frattura nel vetro potrebbe causare un'implosione di elevata violenza che, a sue volta, potrebbe causare danni alle persone o al patrimonio.

Instrucciones de desarmado

Desmontaje de la cubierta trasere

Quitar los 6 tornillos situados en la cubierta trasera y separarla de la cubierta delantera.

Desmontaje del chasis principal

Sostener el chasis principal por ambos lados y tirar hacia atrás de manera uniforme.

Desmontaje del juego de parlantes

1. Retirar el conector P602 ubicado entre el parlante y el chasis principal.
2. Retirar los 8 tornillos que sujetan los parlantes a la cubierta delantera.

Desmontaje de la tarjeta de teletexto

Sujetar la tarjeta de teletexto por su parte central y tirar hacia arriba.

Desmontaje del T.I.C.

1. Retirar la tarjeta del T.I.C. del cuello del tubo.
2. Colocar la cubierta delantera sobre un material blando, para evitar que se estropee la superficie de la misma o que se dañe el panel de control.
3. Quitar las 4 tornillos que aseguran los soportes del tubo de imagen a la cubierta delantera.
4. Separar cuidadosamente el T.I.C. de la cubierta delantera.

Precaución al operar con el tubo de imagen!

Debido al alto vacío y a la gran superficie que presenta el tubo de imagen, se deberá tener el máximo cuidado cuando se opere con el. Levante el tubo imagen sujetándolo siempre con firmeza alrededor de su cara frontal. Nunca levante el tubo por el cuello.. El tubo imagen no debe ser raspado ni sometido a una presión excesiva, puesto que la fractura del vidrio puede dar como resultado una implosión de considerable violencia que ocasione daños materiales o personales.

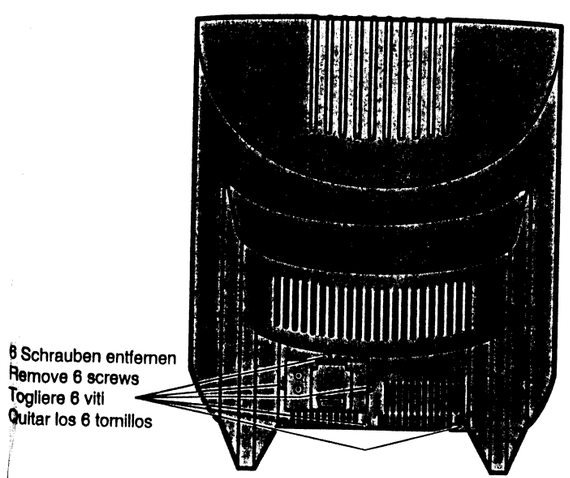

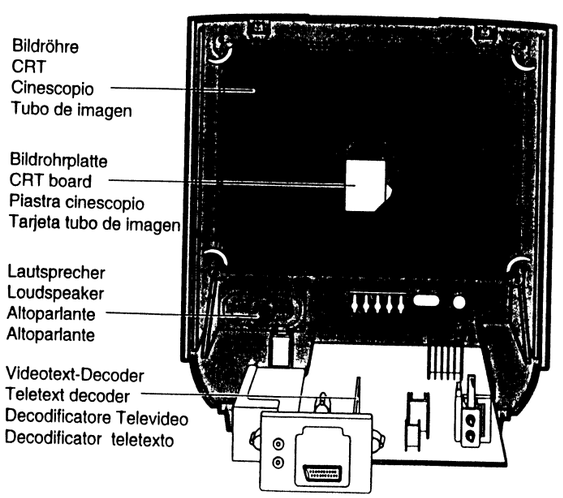

Explosionszeichnung
Exploded view
Vista esplosa
Despiece

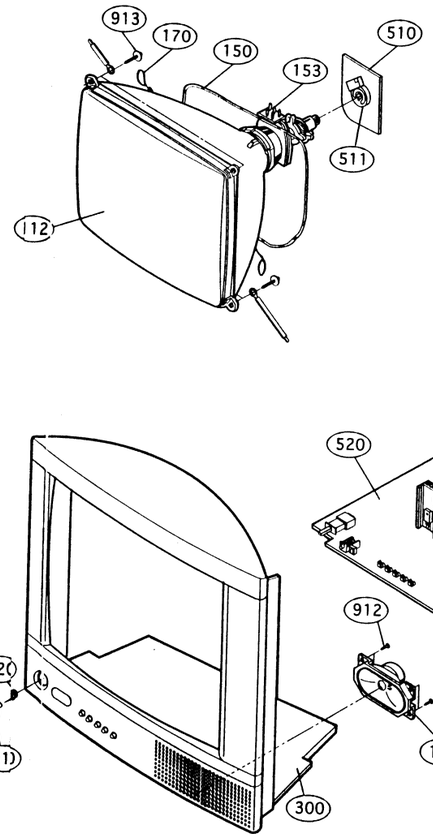

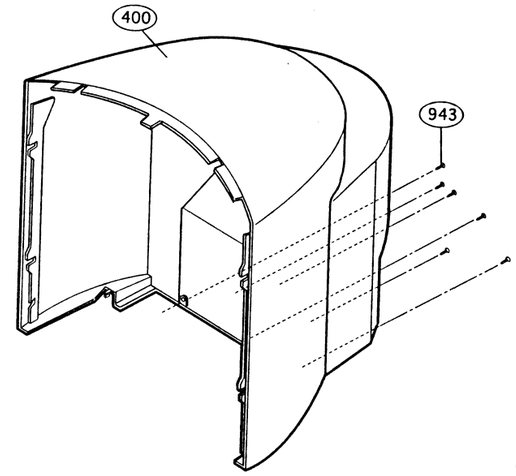

Loewe-Vertragswerkstätten

Sachsen
GKK Elektronik Service GmbH
Hofmühlenstraße 25
01187 Dresden
Tel. 0351/4216512
Fax 0351/4226826

Sachsen
HVS Lösbar GmbH
Coppistraße 81
04157 Leipzig
Tel. 0341/5921 27
Fax 0341/9115151

Sachsen-Anhalt
Schwanbeck & Gall GmbH
Weißenfelser Straße 1
06712 Zeitz
Tel. 03441/713635
Fax 03441/713635

Sachsen
Semmler GmbH
Nutzunger Straße 2
09337 Hohenstein-Ernstthal
Tel. 03723/3998
Fax 03723/652028

Berlin
VHF Fernsehdienst GmbH
Ulrich Capito
Grainauer Straße 18
10777 Berlin
Tel. 030/2133006
Fax 030/2133007

Brandenburg
Ihlefeld Sehen und Hören
Berliner Str. 8
14532 Güterfelde
Tel. 03329/62192
Fax 03329/62296

Mecklenburg
Gerhard Schubert
Lange Reihe 38b
17121 Loitz
Tel. 039998/10577

Mecklenburg
Wilhelm Meissner GmbH
Dorfstraße 1
18107 Lichtenhagen-Dorf
Tel. 0381/7600062
Fax 0381/7600063

Hamburg
Michael Hinz
Audio-Video-TV-Service
Antonie-Möbis-Weg 5
22532 Hamburg
Tel. 040/5708010
Fax 040/5708017

Niedersachsen
Video Electronic Service
Inh. Gerhard Will
Ilmer Moorweg 32
21423 Winsen/Luhe
Tel. 04171/70490
Fax 04171/704924

Niedersachsen
DW-Service GmbH
Haltenhoffstraße 52-54
30167 Hannover
Tel. 0511/714073
Fax 0511/7000997

Nordrhein-Westfalen
TSW-Techn. Service Wenzel
Lagesche Straße 56b
32756 Detmold
Tel. 05231/39513
Fax 05231/39613

Hessen
Fernseh-Kessler
Veckerhagener Straße 58
34233 Fuldatal
Tel. 0561/813001, 813002, 813003
DxJ 0561/818906
Fax 0561/819185

Sachsen-Anhalt
Lindemann BVL GmbH & CO. KG
Carnotstraße 27
39120 Magdeburg
Tel. 0391/6287777
Fax 0391/6287719

Nordrhein-Westfalen
Jürgen Wolber
Electronic - Service
Weißenburgerstraße 52
40476 Düsseldorf
Tel. 0211/443456
Fax 0211/464433

Nordrhein-Westfalen
HVS Lösbar GmbH
Hauert 16
44227 Dortmund
Tel. 0231/9753333
Fax 0231/97533350

Nordrhein-Westfalen
EWS Elektronik-Service
Dipl.-Ing. Fred Wenzel
Auf der Jüchen 2
51069 Köln
Tel. 0221/6801585
Fax 0221/6801588

Rheinland-Pfalz
Hans Krempl / Haustechnik GmbH
August-Horch-Straße 14
56070 Koblenz
Tel. 0261/8909-0
DxJ 0261/830 74
Fax 0261/830 74

Hessen
VAD Video- und Audio-Dienst
Ostring 7
65205 Wiesbaden-Nordenstadt
Tel. 06122/909180
Fax 06122/909150

Baden-Württemberg
Autronic Electronic-Service GmbH
Am Ulrichsberg 16
68309 Mannheim
Tel. 0621/7208830
Fax 0621/7208819

Baden-Württemberg
AVS-Zerweck GmbH
Am Ulrichsberg 7-9
68309 Mannheim
Tel. 0621/7280611
Fax 0621/7280610

Baden-Württemberg
AV-Technik Wagner Zerweck GmbH
Schulze-Delitzsch-Straße 16
70565 Stuttgart
Tel. 0711/7800424
Fax 0711/7800426

Baden-Württemberg
Pavlek Video & Fernseh-Service
Borsigstraße 17
71277 Rutesheim
Tel. 07152/905116, 905117
Fax 07152/905118

Baden-Württemberg
Autronic Electronic-Service GmbH
Carl-Benz-Str. 15
71634 Ludwigsburg
Tel. 07141/374413
Fax 07141/374455

Baden-Württemberg
Autronic Electronic-Service GmbH
Greschbachstr. 29
76229 Karlsruhe
Tel. 0721/6299132
Fax 0721/6299195

Baden-Württemberg
Hannes Urban
HiFi, TV, Video Service Center
Sturmbühlstraße 152
78054 VS-Schwenningen
Tel. 07720/833940
Fax 07720/833950

Bayern
Jürgen Drössler
Fernseh-Video-Service
Lerchenstraße 8
80995 München
Tel. 089/3571 6831
DxJ 089/351 7467
Fax 089/3571 6838

Bayern
Norbert Nickl
Kopernikusstraße 21/23
90459 Nürnberg
Tel. 0911/4466460
DxJ 0911/4466460
Fax 0911/4466414

Thüringen
Audio-Video-Elektrik
Service GmbH
Lange Brücke 35
99084 Erfurt
Tel. 0361/5626285
Fax 0361/6430871

Die wichtigsten Rufnummern der Zentrale Kronach:

	Telefon:	FAX
Ersatzteilbestellungen:	(01 80) 522 1800	(01 80) 522 1806
Status von Reparaturen:	(01 80) 522 1805	(0 92 61) 99 412
Support Farbfernsehen:	(01 80) 522 1801	(0 92 61) 99 730
Support Video/Camcorder:	(01 80) 522 1802	(0 92 61) 99 730
Support Telefone/Telekom:	(01 80) 522 1803	(0 92 61) 99 730
Support HiFi:	(01 80) 522 1804	(0 92 61) 997 30

Loewe-Service und Logistik

LOEWE OPTA GmbH
Service + Logistik
Zentrale Kronach
96305 Kronach • Postfach 1554
96317 Kronach • Industriestraße 11

Hinweis! *Ersatzteilbestellung nur über Service + Logistik / Zentrale 96317 Kronach*

Abgleich-Anweisung / Adjustment procedure / Istruzioni Allineamento / Instrucción de igualación

Abgleich Ajustment Allineamento Ajustar	Signal Signal Segnale Senal	Voraussetzung Conditions Premesse Condición	Meßp./Indik. Mst. point/Indic. Pto. di mis/Indic. P. med./Indic.	Einstellung Ajustments Regolazione Ajuste	Einstellwerte/Besonderheiten Settings/special features Particolarita della pos./Valori di pos. Valores de ajuste/Pecullarides	Oszillogr./Bildschirmdarst. Oscillogr./screen display Oscillogr./Illust. schermo Oscillógr./Repres. en pant.
TV hor. Lage hor. position Posizione orizz. Posición hor.	Testbild Testpattern Immagine di prova Carta de adjuste	Bildschirm	VR 401 Screen Schermo Pantalla	H-shift	Optimale Einstellung Optimum setting Regolazione ottimale Ajuste óptimo	
TV vert. Amplitude vert. amplitude Ampiezza vert. Amplitud vert.	-	○ min.	-	VR 302 V-size		
TV vert. Lage vert. position Posizione vert. Posición vert.	-		-	SW 301		
TV Focus Focus Foco Foco	-	○ ◔ ◑ max.	-	Focus am Zeilentrafo Focus at line transformer Foco su trasformatore di righe Foco en el transfor. de lineas		
Tuner AGC Tuner-AGC Tuner AGC-tuner AGC tuner Sintonizador AVR	- 65bBµV	genau abstimmen precise fine tuning sint. es attamente sintonizar exactemente	Jump wire J4	VR 101	auf 6,0 V ± 0,1 V einstellen Set to 6,0 V ± 0,1 V Posizionare su 6,0 V ± 0,1 V Ajustar a 6,0 V ± 0,1 V	
UG2 Schwarzwert Black level Livello nero Nivel de negro	-	○ ◔ min. ◑ max.	-	Ug2 Regler am Zeilentrafo Ug2 pot. at line transformer Regolat. Ug2 su trasfo. di righe Ug2 en el transformatore de lineas	so einstellen, daß schwarze Bildanteile gerade anleuchten Set so that black picture components just light up Girare che le parti nere d'immagine comminciano illuminarsi A ajustar de comiencen manera que precisamente a lucir las partes negras de la imagen	konstant
grün green verde verde Weißwert White level Livello biaco Nivel de blanco	-	○ ◔ min. ◑ max.	Grünkatode Green cathode Catodo verde Cátodo verde	VR 902	den Schwarzwert des Video-Signals solange verschieben, bis er konstant bleibt Adjust the back value of the video signal until it remains constant Spostare il valore nero del segnale video finché rimane costante El valor negro de la señal video se de plaza hasta que permanezca constante	
	Zweikanal Oszillograf Two-channel oscilloscope Oscillografo due canali Oscilógrafo de dos canales	Grün- u. Rotkatode Green/red cathode Catodo verde/rosso Cátodo verde/rojo	VR 901 VR 904	Deckung zu Grünsignal einstellen Adjust coincidence with green signal Impostare la copertura al segnale verde Ajuste la cubrición para señal verde		
rot red rosso rojo	-	Grün- u.Blaukatode Green/blue cathode Catodo verde/blu Cátodo verde/azul	VR 903 VR 905	Deckung zu Grünsignal einstellen Adjust coincidence with green signal Impostare la copertura al segnale verde Ajuste la cubrición para señal verde		
blau blue blu azul	◔ min. ○ ◑ norm.	Bildschirm Screen Schermo Pantalla	VR 901	Unbuntes Bild einstellen! Die noch fehlenden Farben so einstellen (höchstens zwei Regler), dass das Bild in den dunklen Graustufen unbunt erscheint. Adjust to obtain an achromatic picture! Adjust the missing colours (with not more then two controllers) so that the picture appears achromaticin the neutral steps. Impostare immagine in bianco e nero! Impostare I colori ancora mancanti in modo tale (al massimo due regolatori) che l'immagine appaia nelle graduazioni grigie. Ajuste una imagen sin color! Ajuste (dos reguladores como màximo) los colores que todavía faltan de forma que la imagen en los escalones grises aparezcan sin color.	

Chassisansicht (Bestückungsseite) mit Koordinaten-System
Main P.C. Board (component side)
Scheda principale (Lato componenti)
Tarj. de ci principal (Lado de los componentes)

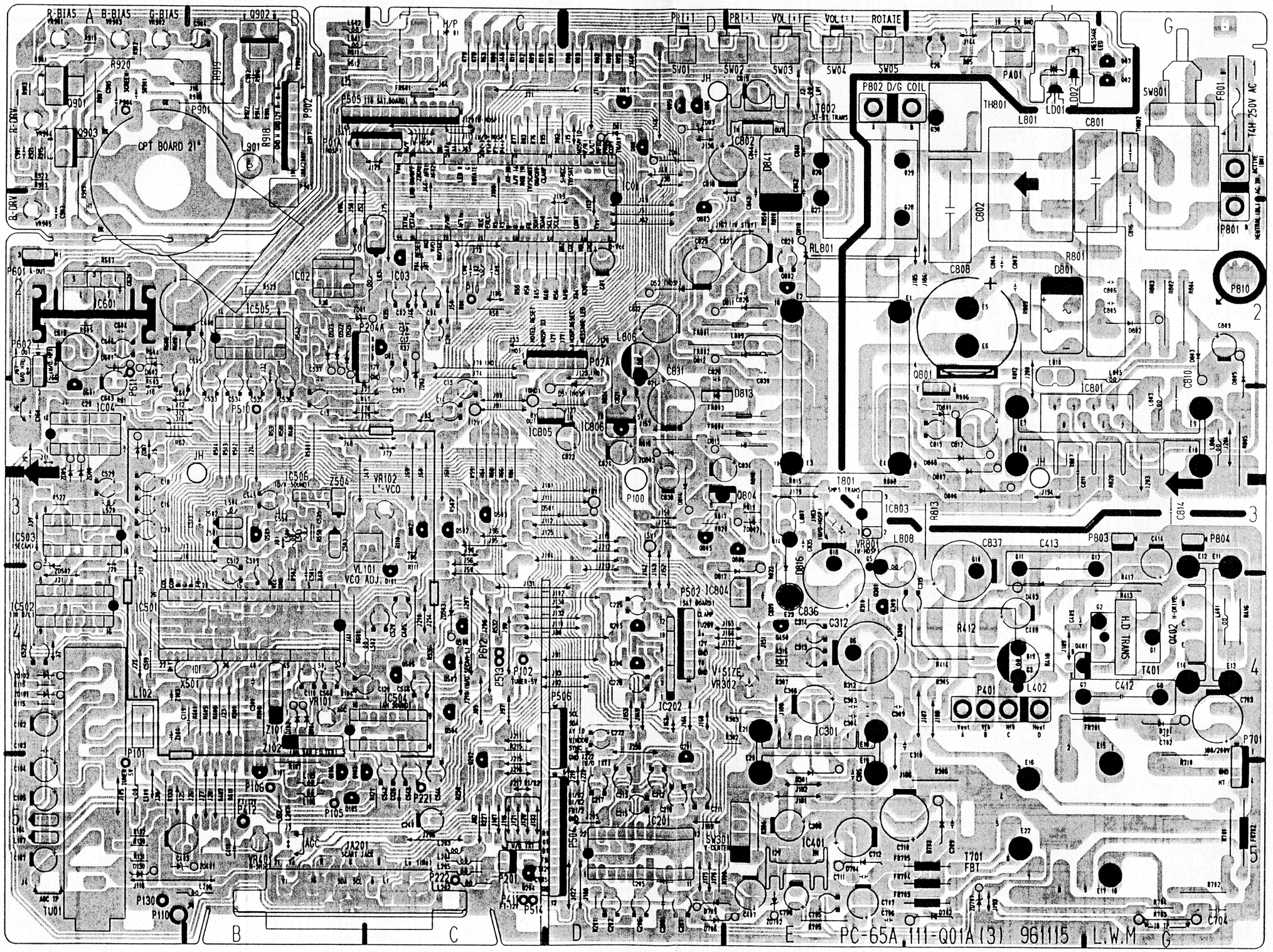

an, to, su, a
VT-Modul
Scheda televideo
Text board circ.
Teletexto
P02T

SCHEMATIC DIAGRAM PC-65A

CPT. BOARD

JA601
H/P JACK
(OPTION)

P505
387-A15J TO. SAT BOARD

IC601
TDA2006

IC504
TDA9830

Z102
L9461M

IC01
CXP85232

IC02
ST24C16
EEPROM

P02A
OPTION
COMMERCIAL

IC806
KIA7805

IC805
KIA7808

IC506
LA7975
OPTION
D/K

IC201
GL3812

OPTION
SECAM-L

IC505
AN5860

IC04
GD4066B

TO CPT BOARD

P204A
TO P902

P502
OPTION
COMMERCIAL

MATIC DIAGRAM PC-65A

P505
387-A15J TO. SAT BOARD

PA01
6726VV0001A

LD01

LD02

PD3A
MESSAGE LED

(1W ST-BY OPTION)

IC01
CXP85232

IC02
ST24C16
EEPROM

P02A
OPTION
COMMERCIAL

IC806
KIA7805

IC805
KIA7808

IC802
KIA7805

IC801
STR-6707

T801
SMPS TRANS

IC506
LA7975
OPTION
D/K

IC201
GL3812

OPTION
SECAM-L

SAT. RECEIVER BOARD

IC01S
AN8910S

IC06S
KIA7809

IC07
KIA78

IC08S
GL393

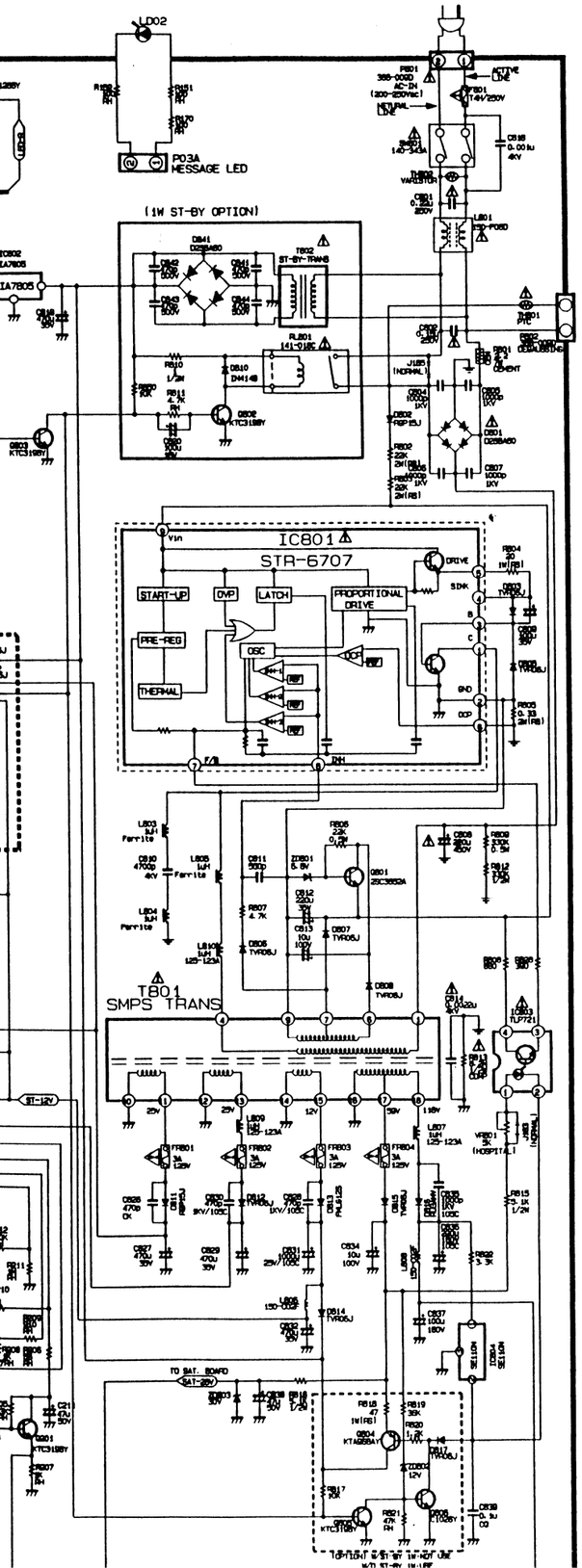
LD02
P03A
MESSAGE LED
(1W ST-BY OPTION)
IC801
STR-6707
START-UP
OVP
LATCH
PROPORTIONAL DRIVE
PRE-REG
THERMAL
OSC
T801
SMPS TRANS
TO SAT. BOARD

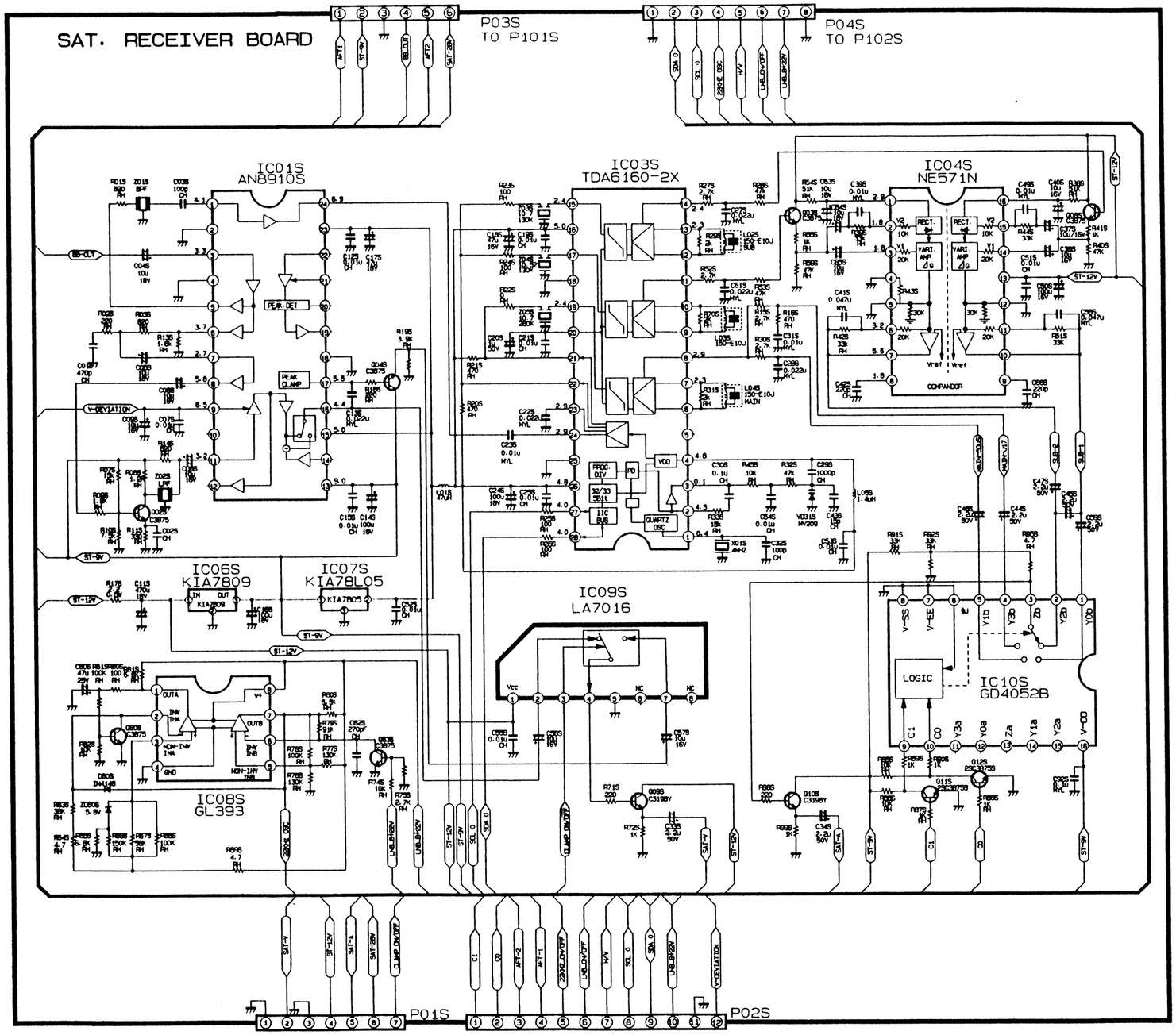
SAT. RECEIVER BOARD
P03S
TO P101S
P04S
TO P102S
IC01S
AN8910S
IC03S
TDA6160-2X
IC04S
NE571N
IC06S
KIA7809
IC07S
KIA78L05
IC09S
LA7016
IC10S
GD4052B
IC08S
GL393
P01S
P02S

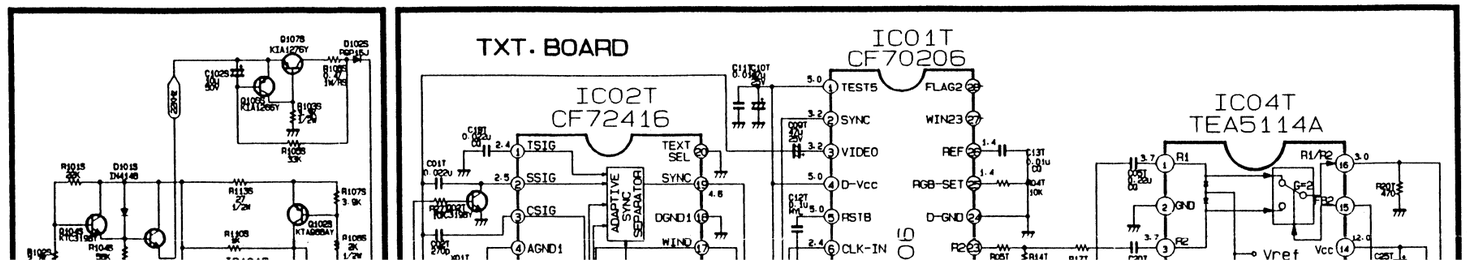
TXT. BOARD
IC01T
CF70206
IC02T
CF72416
IC04T
TEA5114A

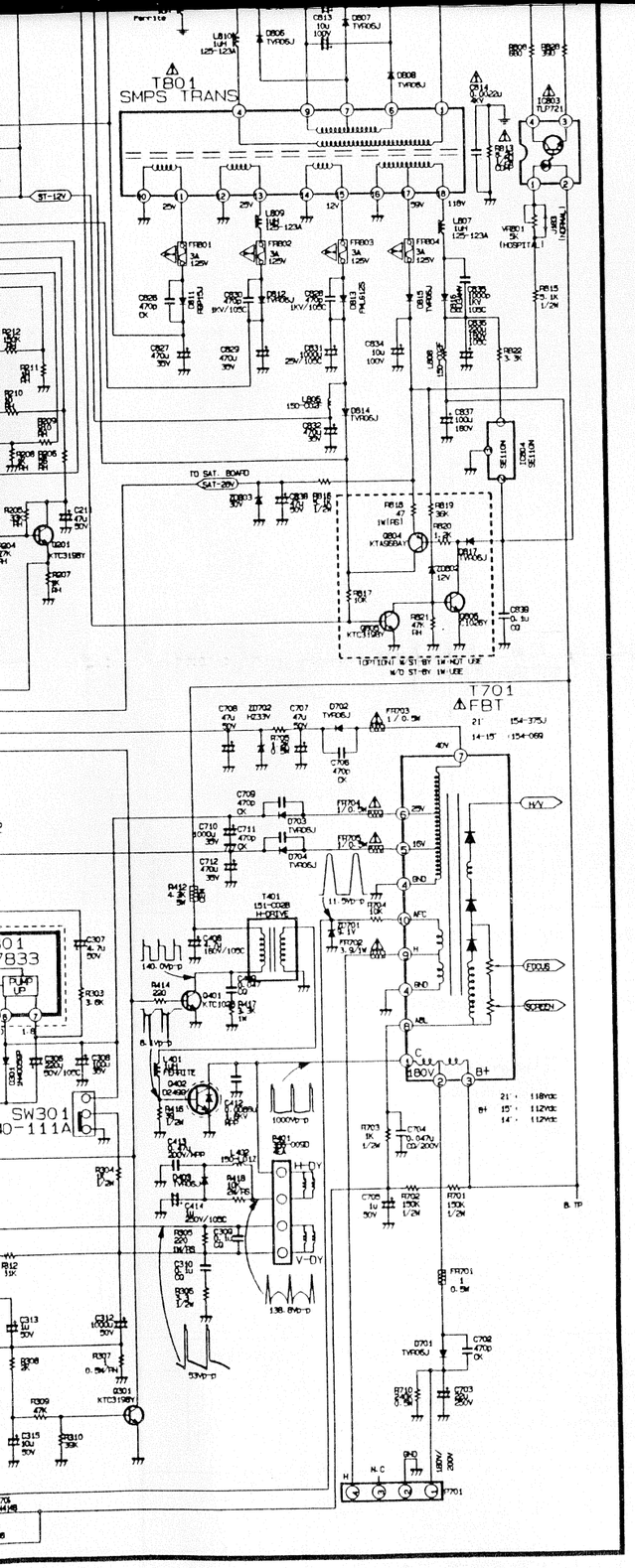

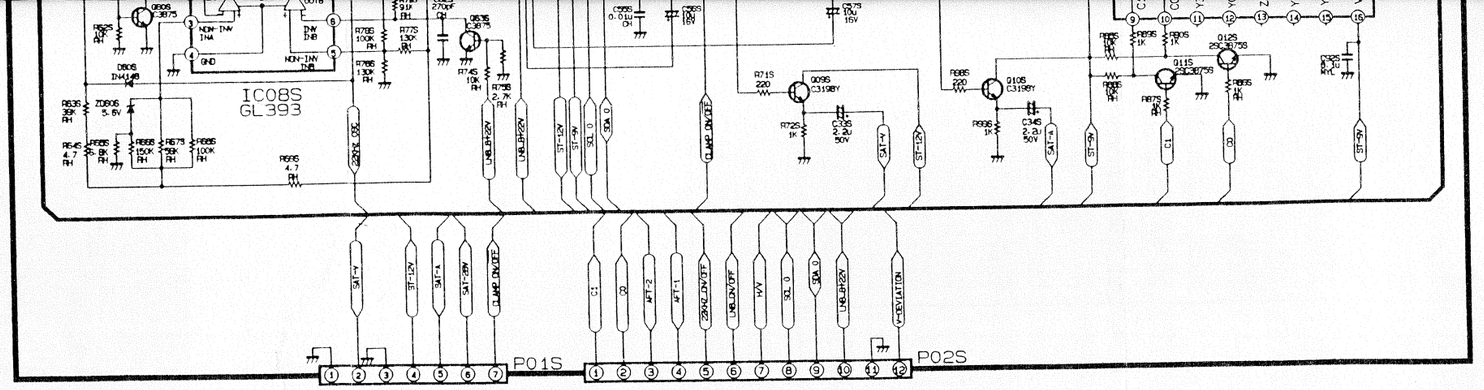

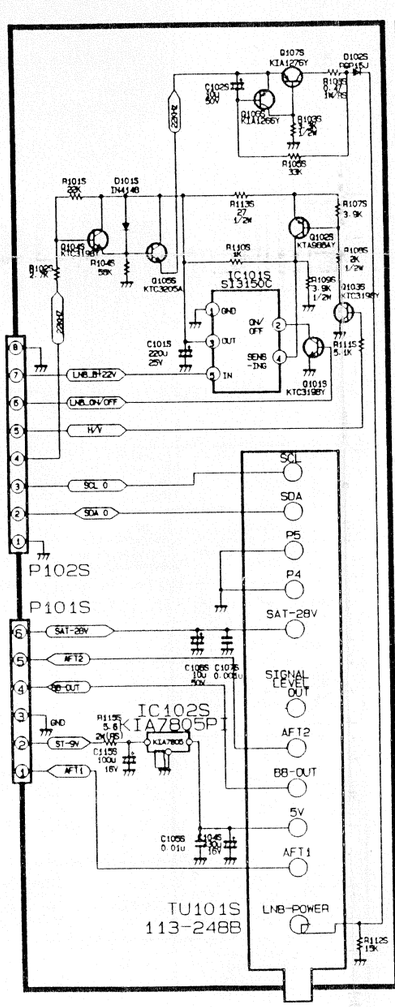

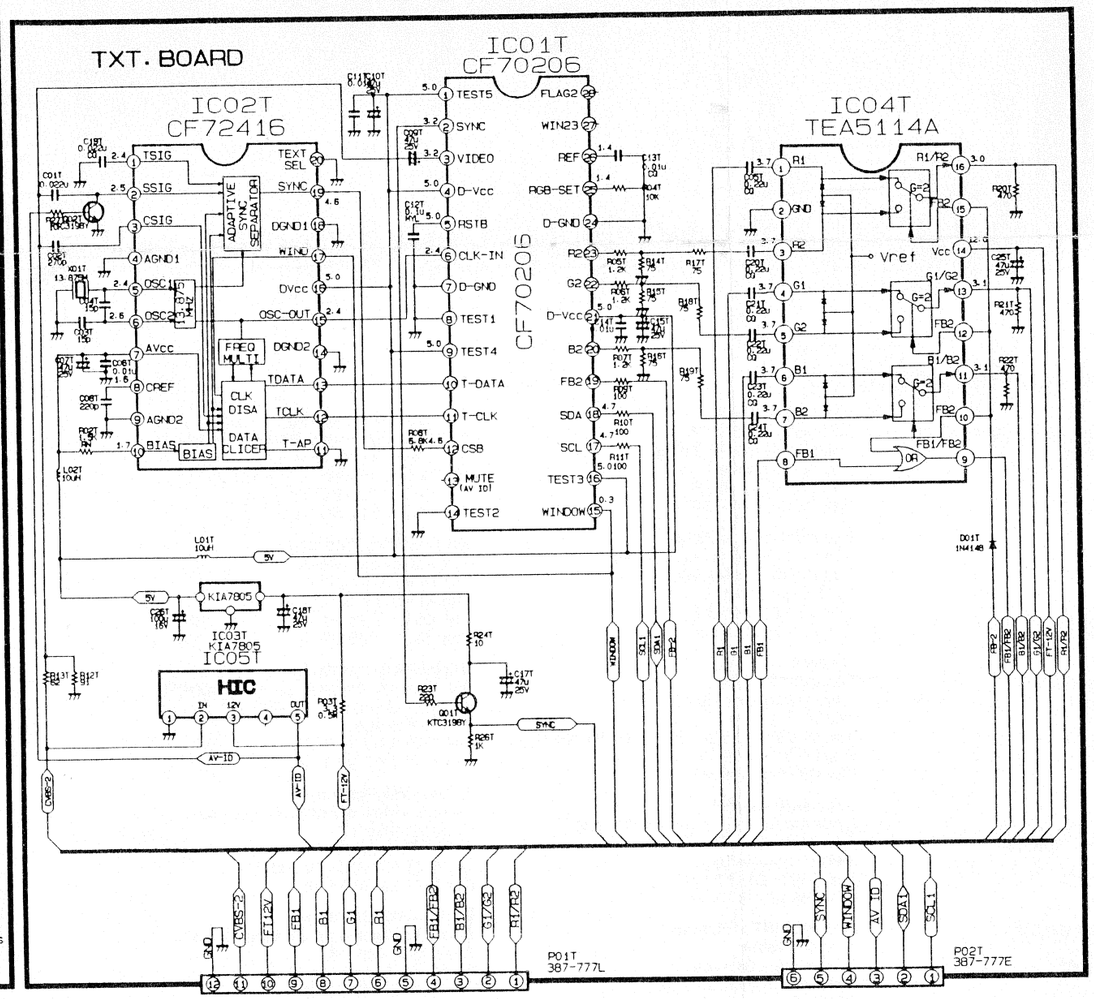

234 - 90321.938

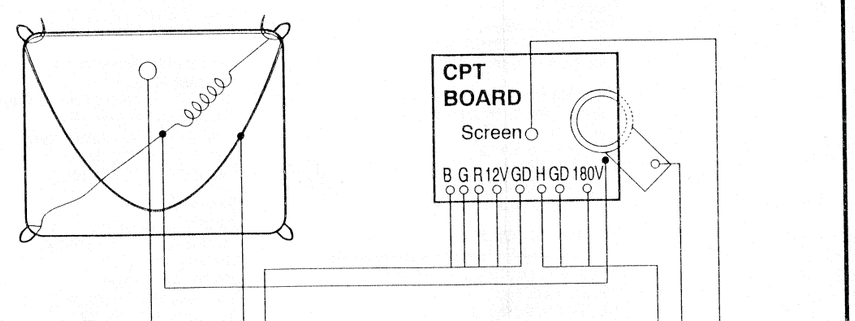

Verkabelungsplan
Wiring diagram

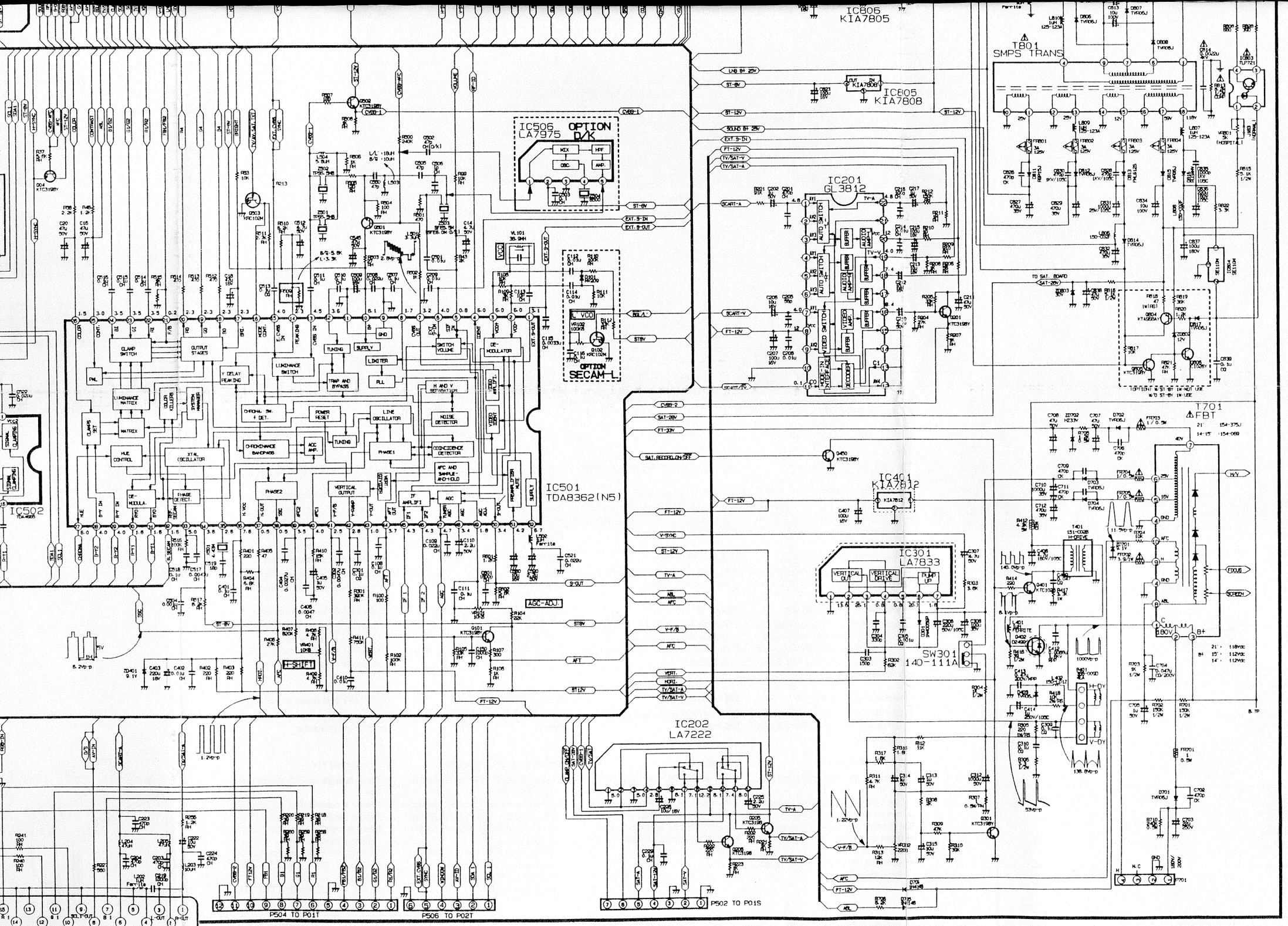

234 - 90321.938

P222
EURO SCART
Peritelevisione

at,to,su,a
VT-Modul
Scheda televideo
Text board circ.
Teletexto
P01T

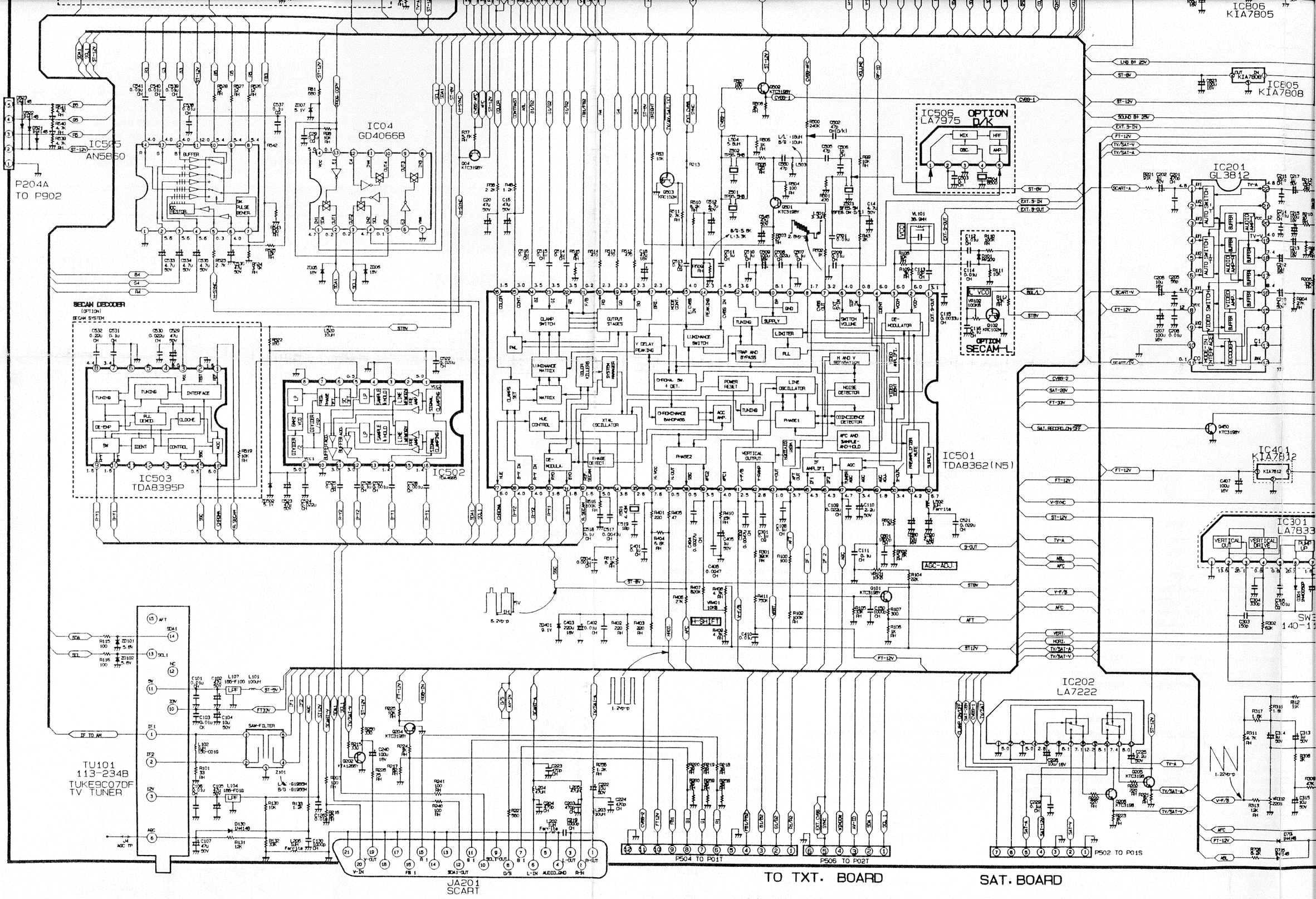

P222
EURO SCART
Peritelevisione

Videotext-Modul (Bestückungsseite)
TXT P.C. Board (component side)

at,to,su,a
VT-Modul
Scheda televideo
Text board circ.
Teletexto
P01T

IC503
TDA8395P

IC502
TDA4665

IC501
TDA8362(N5)

IC401
KIA7812

IC301
LA7833

SW30
140-111

IC202
LA7222

TU101
113-2348
TUKE9C07DF
TV TUNER

SAW-FILTER

JA201
SCART

P504 TO P01T

P506 TO P02T

P502 TO P01S

TO TXT. BOARD

SAT. BOARD

P222
EURO SCART
Peritelevisione

at,to,su,a
VT-Modul
Scheda televideo
Text board circ.
Teletexto
P01T

Videotext-Modul (Bestückungsseite)
TXT P.C. Board (component side)
Scheda di televideo (Lato componenti)
Tarj. de ci de Teletexto
(Lado de los componentes)

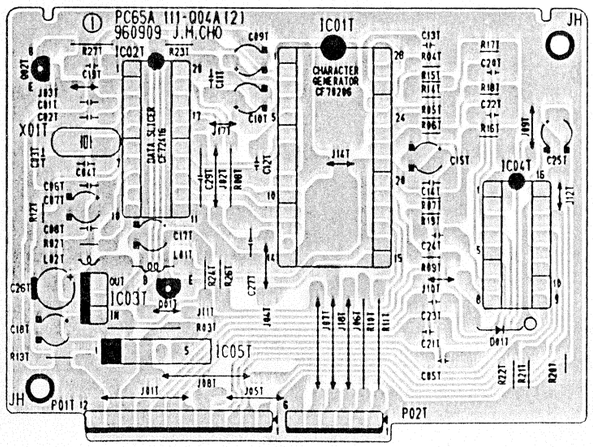

SAT TUNER PCB

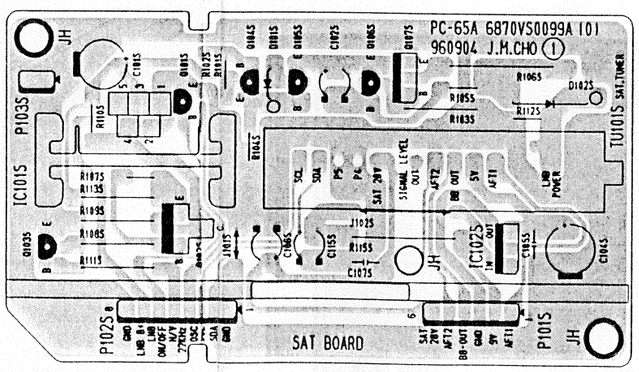

SAT PCB (TOP)

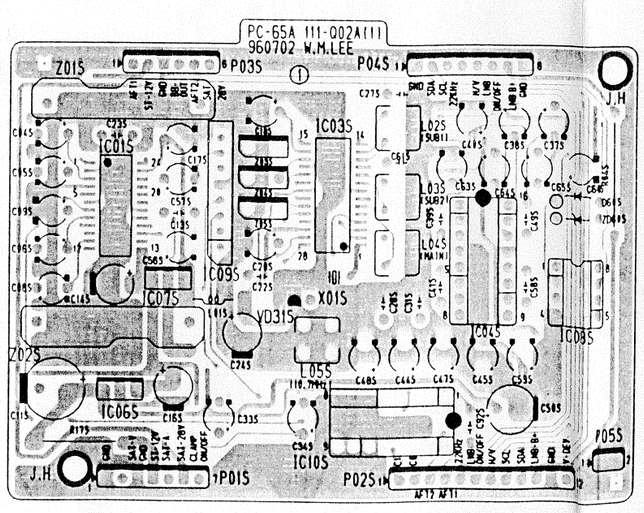

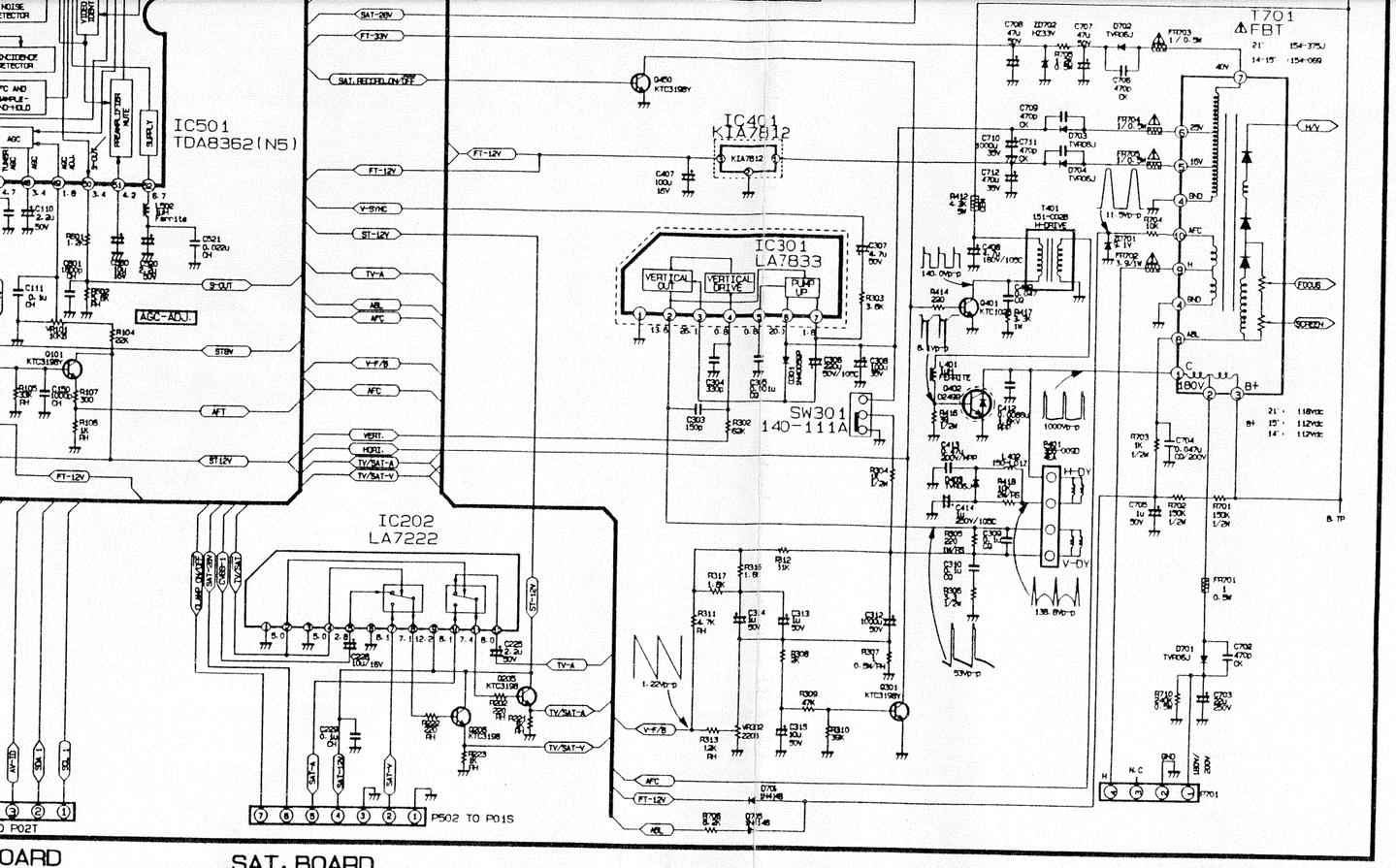

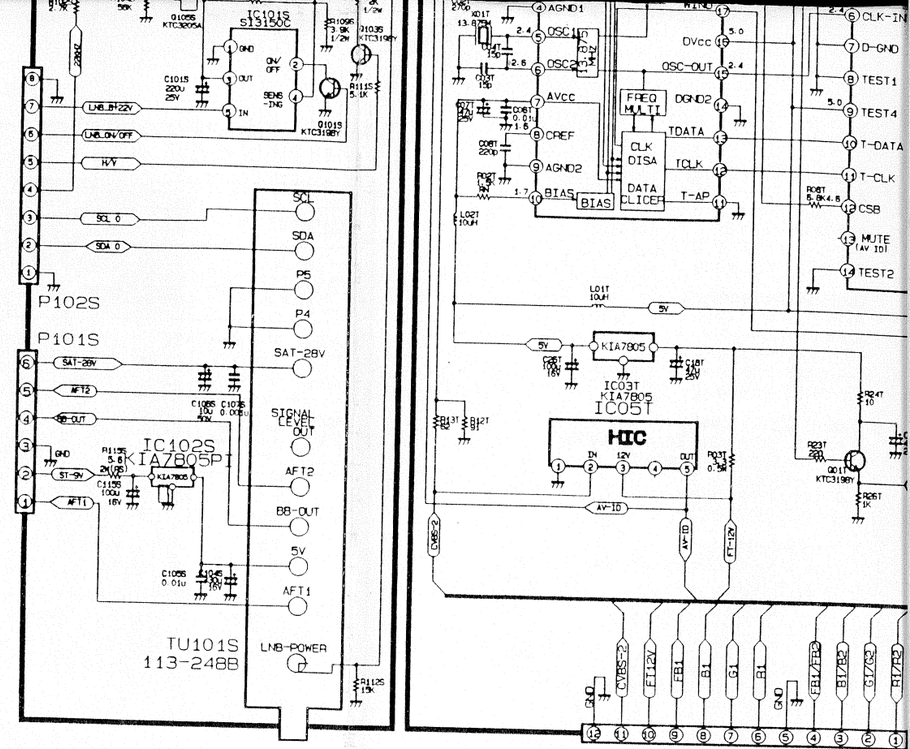

SAT. BOARD

234 - 90321.938

SAT PCB (TOP)

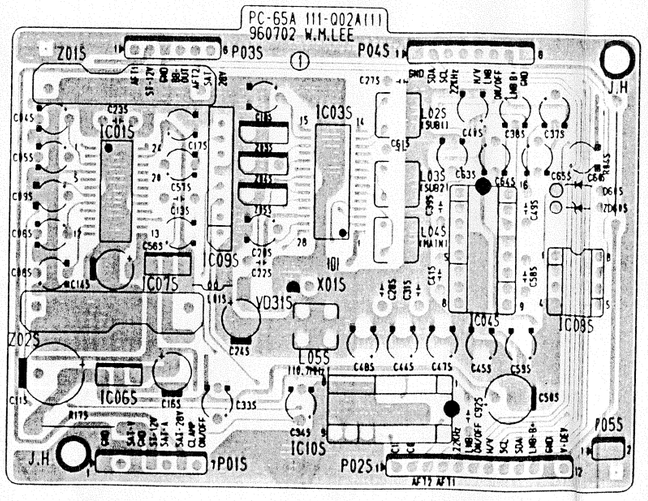

SAT PCB (BOTTOM)

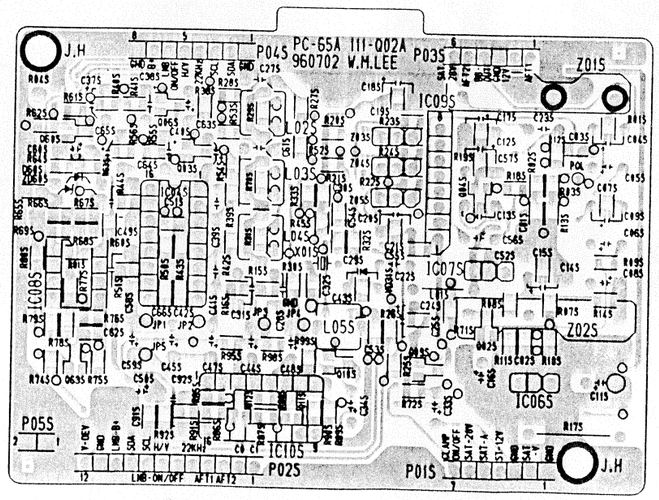

Verkabelungsplan
Wiring diagram
Schema di cablaggio
Diagrama de cableado

234 - 90321.938

SAT PCB (BOTTOM)

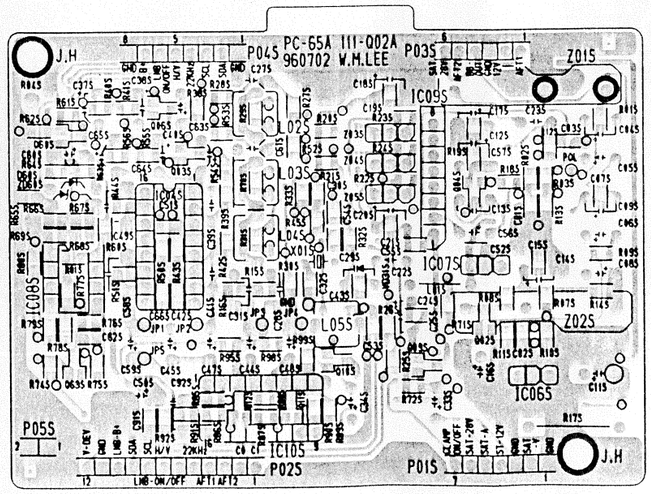
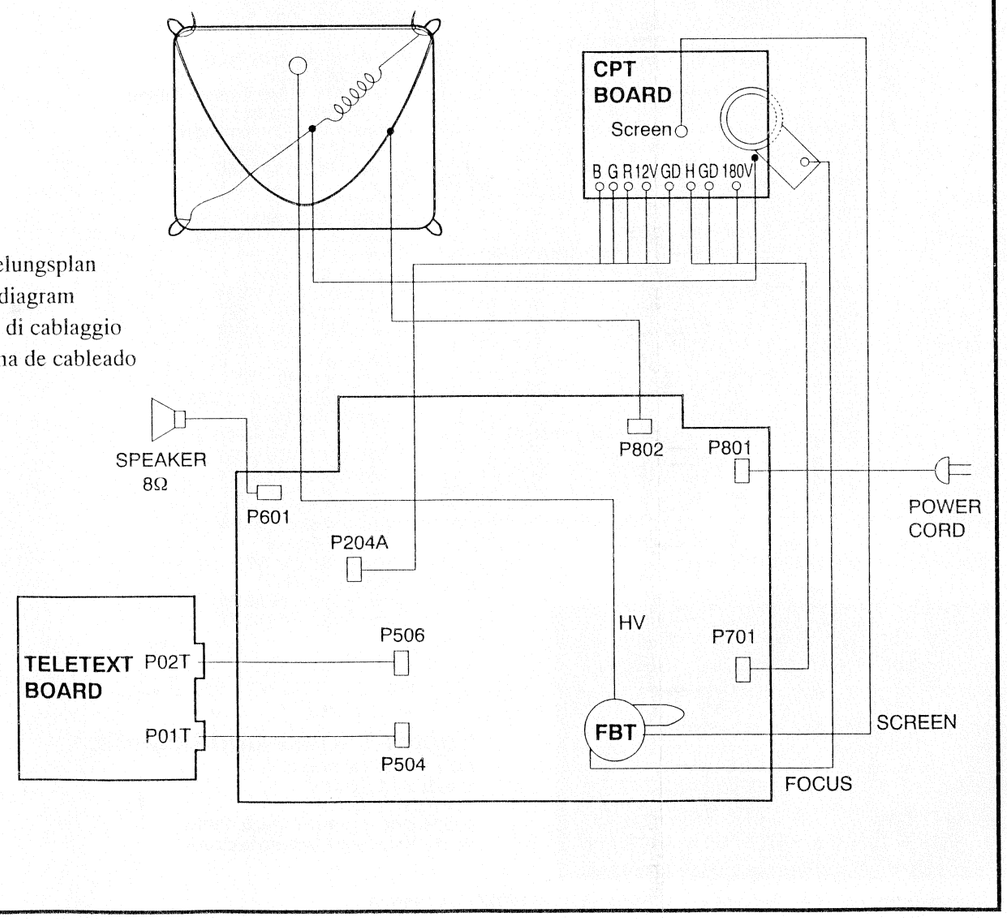
Verkabelungsplan
Wiring diagram
Schema di cablaggio
Diagrama de cableado